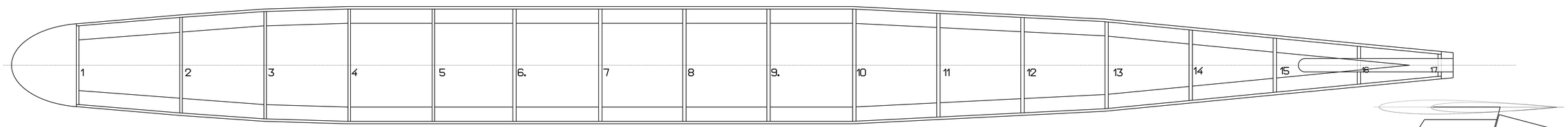
1
2
3
4
5
6.
7
8
9.
10
11
12
13
14
15
16
17

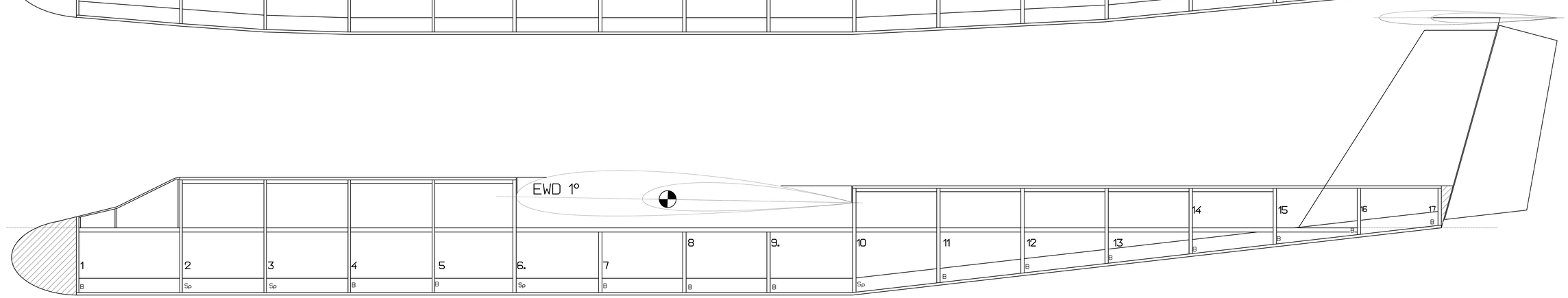
EWD 1°
1
2
3
4
5
6.
7
8
9.
10
11
12
13
14
15
16
17
B
Sp

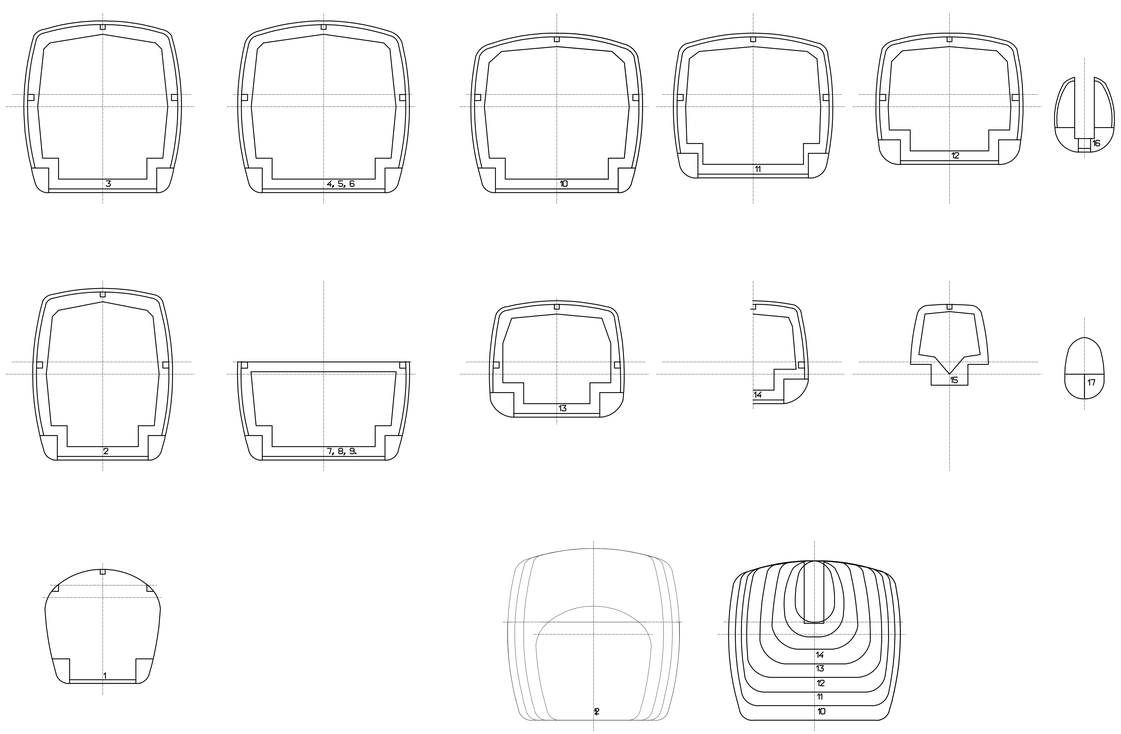
3
4, 5, 6
10
11
12
16
2
7, 8, 9.
13
14
15
17
1
2
14
13
12
11
10

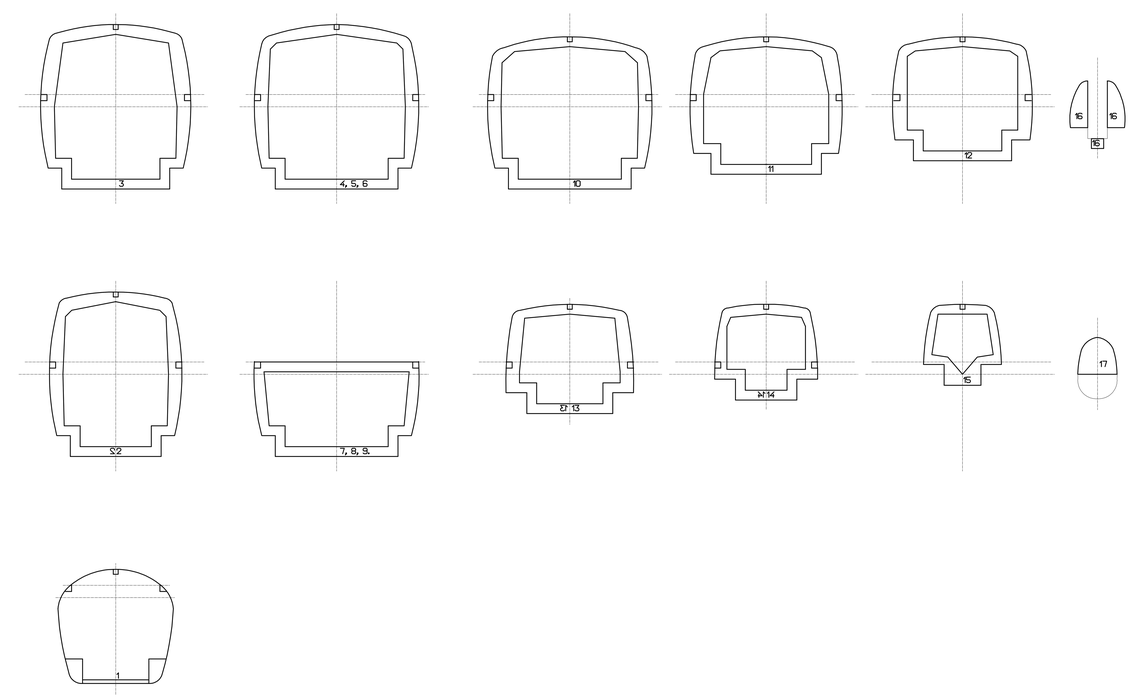
3
4, 5, 6
10
11
12
16
16
16
S2
7, 8, 9.
27 13
N14
15
17
1

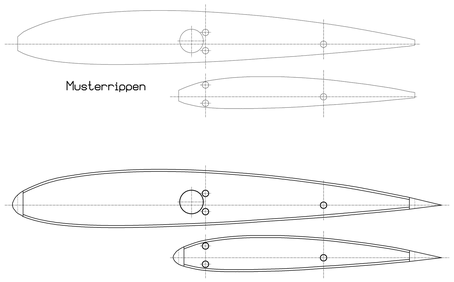
Musterrippen

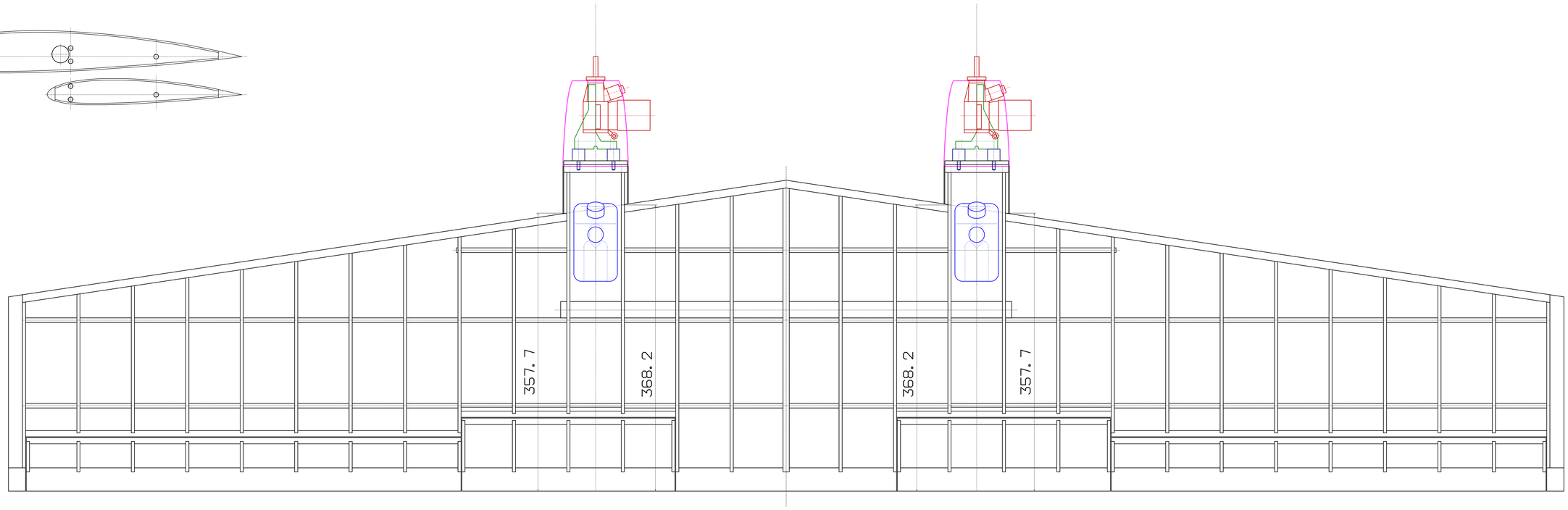
357. 7
368. 2
368. 2
357. 7

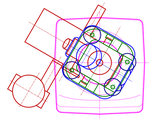

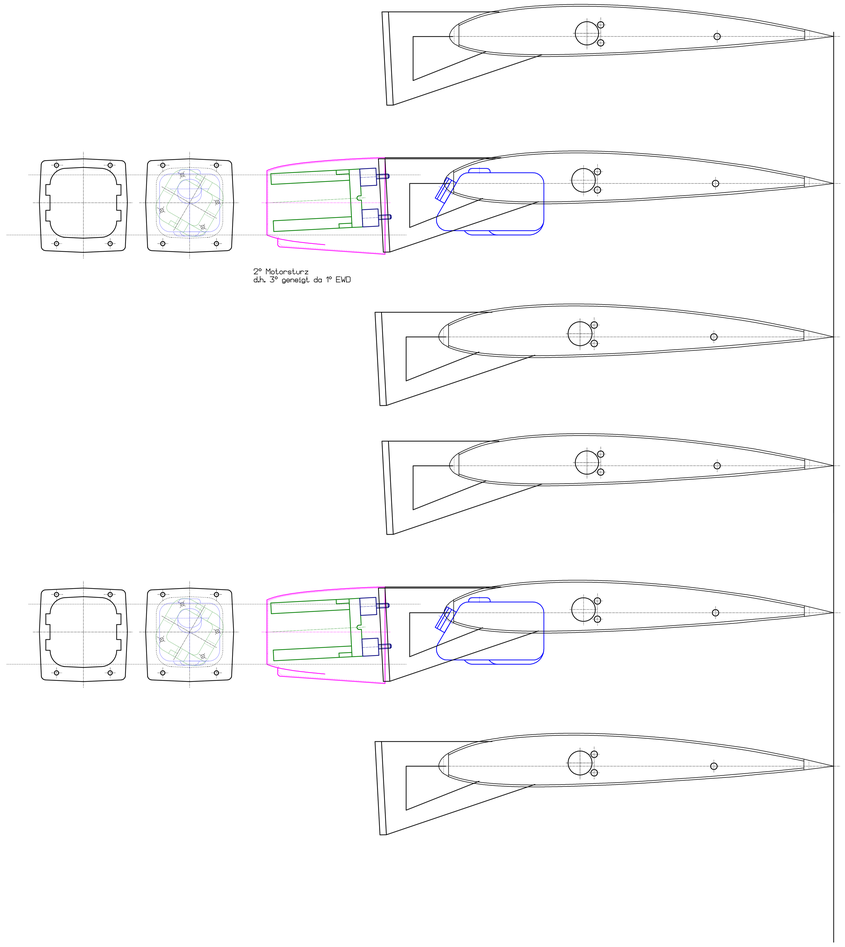
2° Motorsturz
d.h. 3° geneigt da 1° EWD

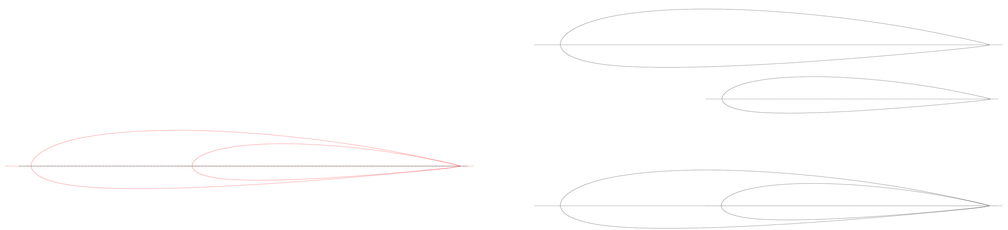

Christian Forrer
Im Schründler 8
8352 Elsau
Tel: 052/363 19 89
Fax: 052/363 19 33

Bestellung von 1 Paar- Flügeltaschen

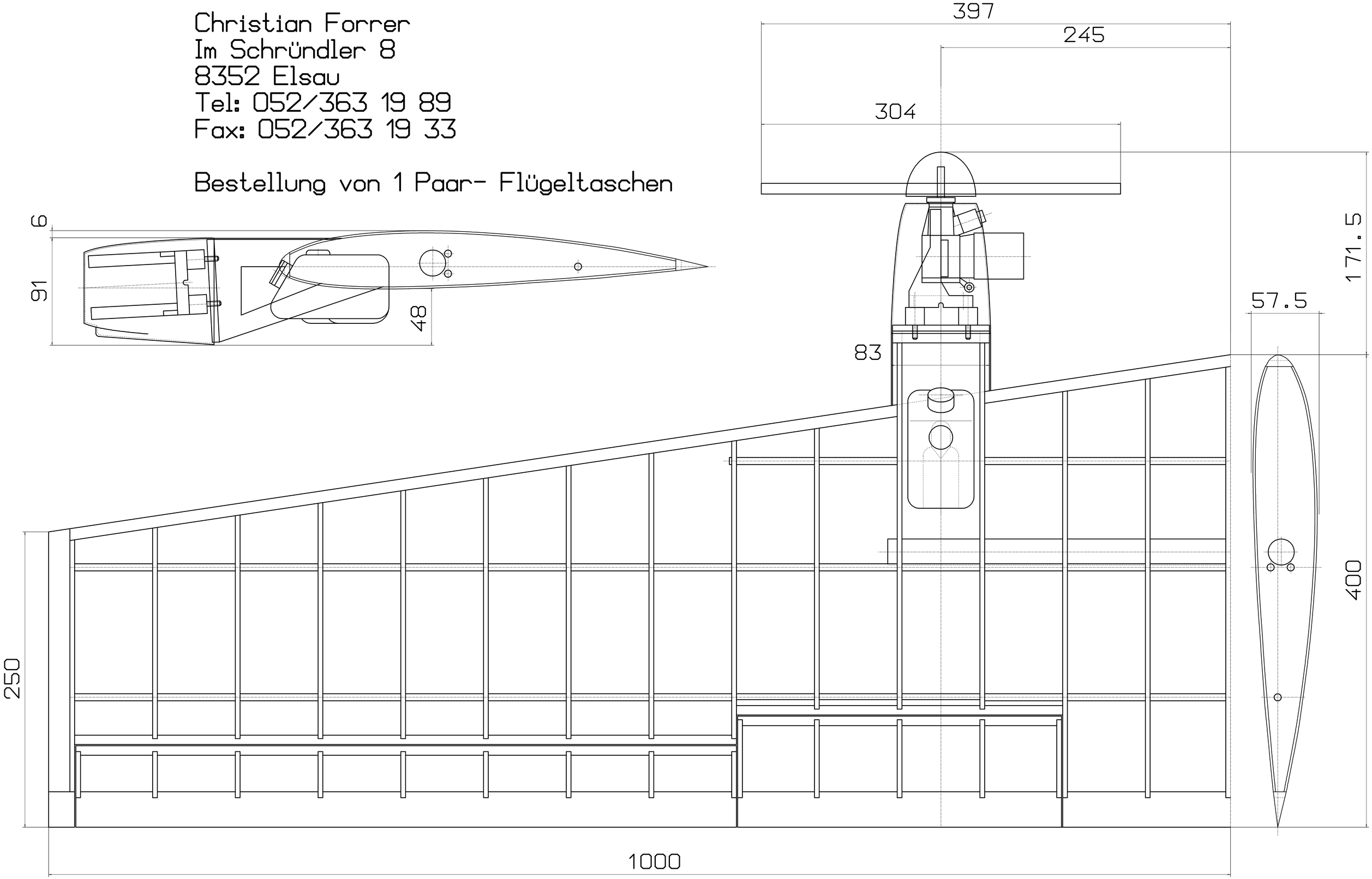

Beplankung 1.5 mm

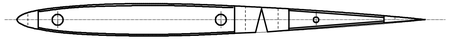

Musterrippen

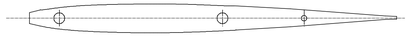

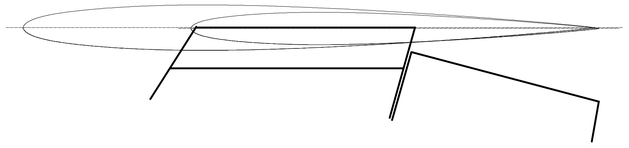

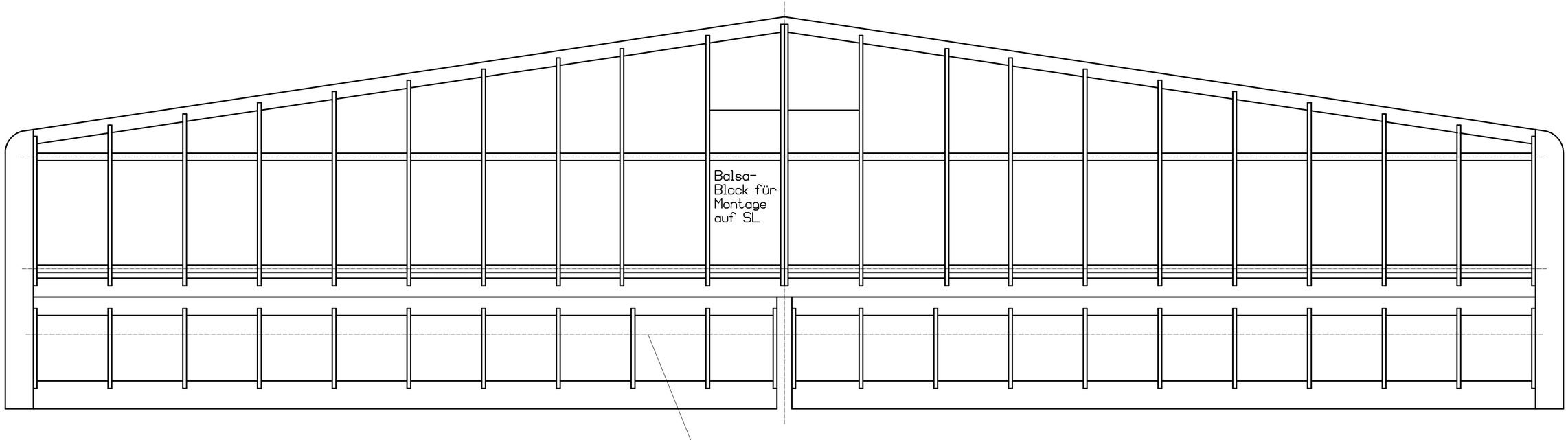


Höhenleitwerk ohne Beplankung dargestellt!!

Hilfs- Bohrungen zur
Rippen Herstellung

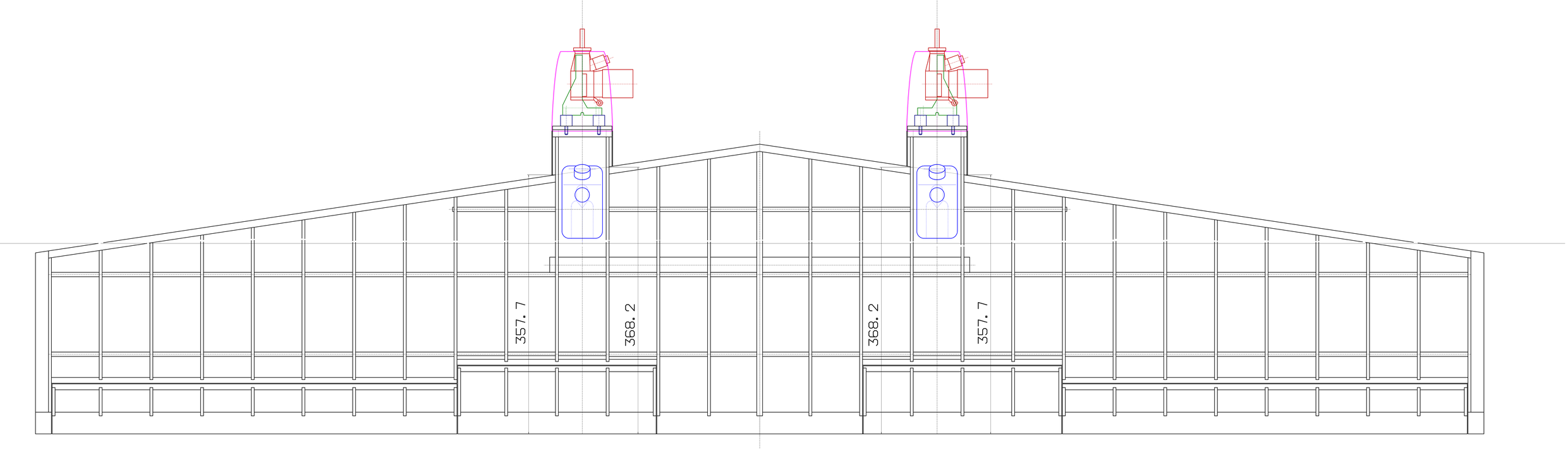
357. 7
368. 2
368. 2
357. 7

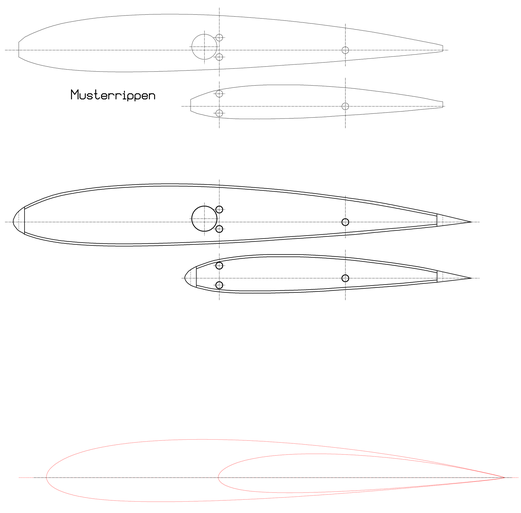
Musterrippen

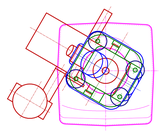

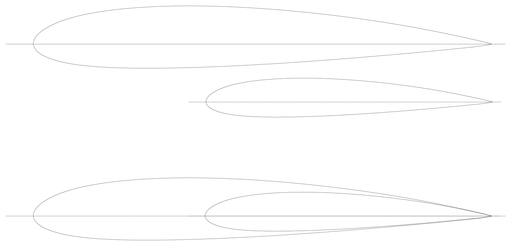

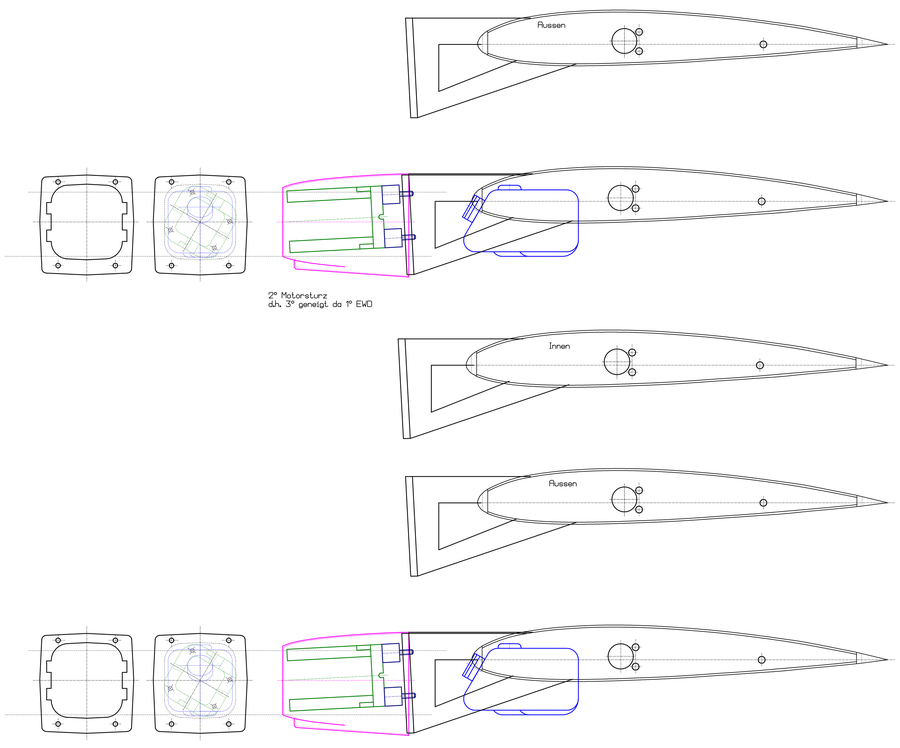
Aussen
2° Motorsturz
d.h. 3° geneigt da 1° EWD
Innen
Aussen

Bug-Spanten

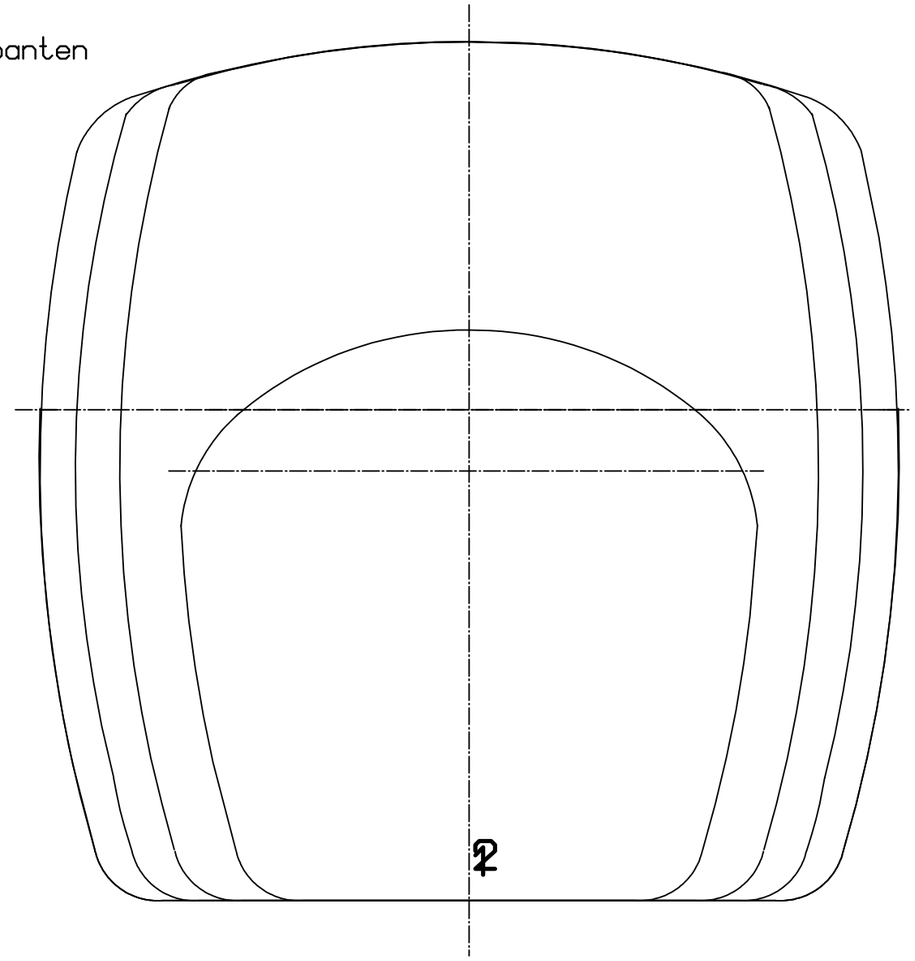

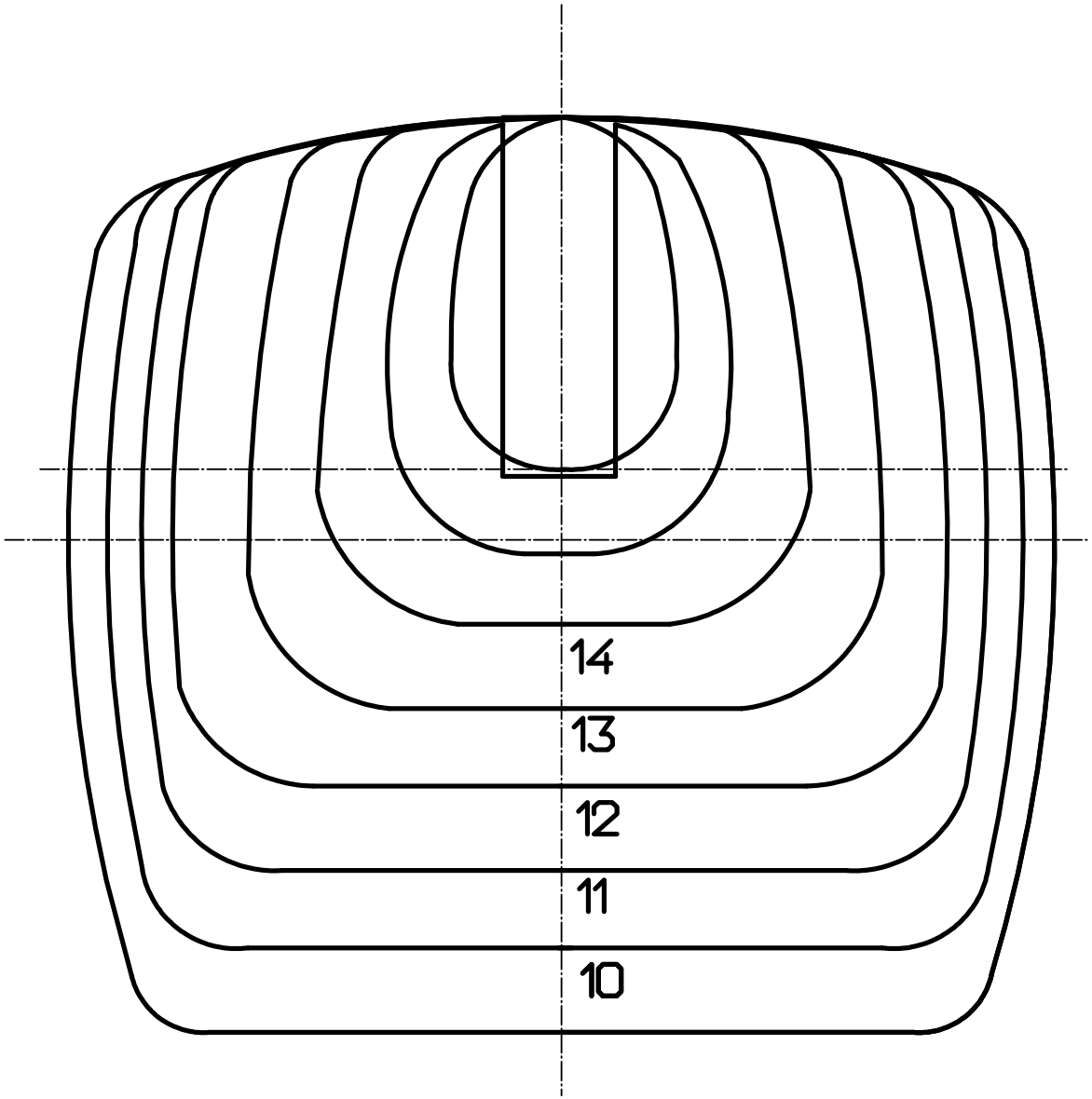
14
13
12
11
10

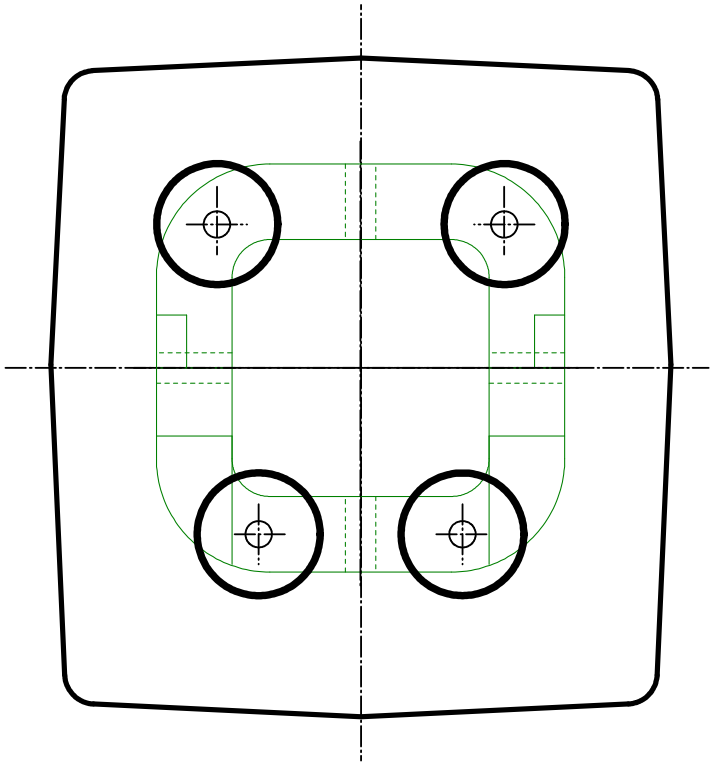

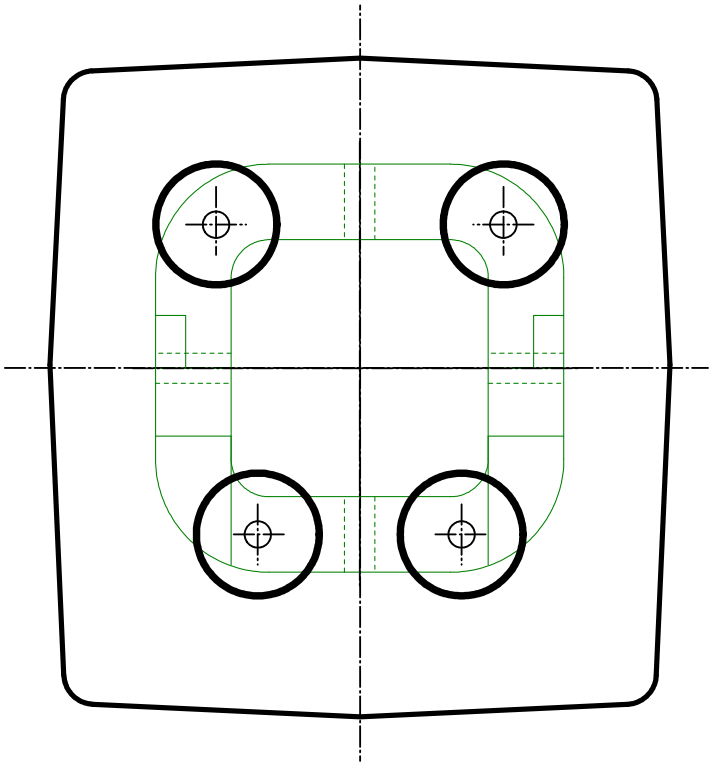

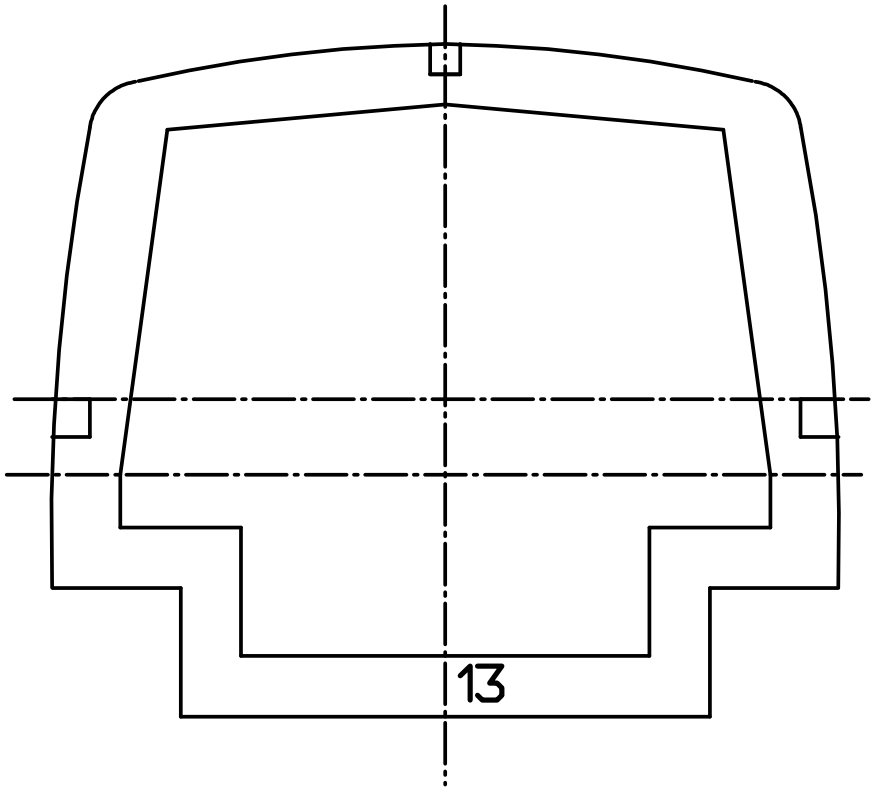
13

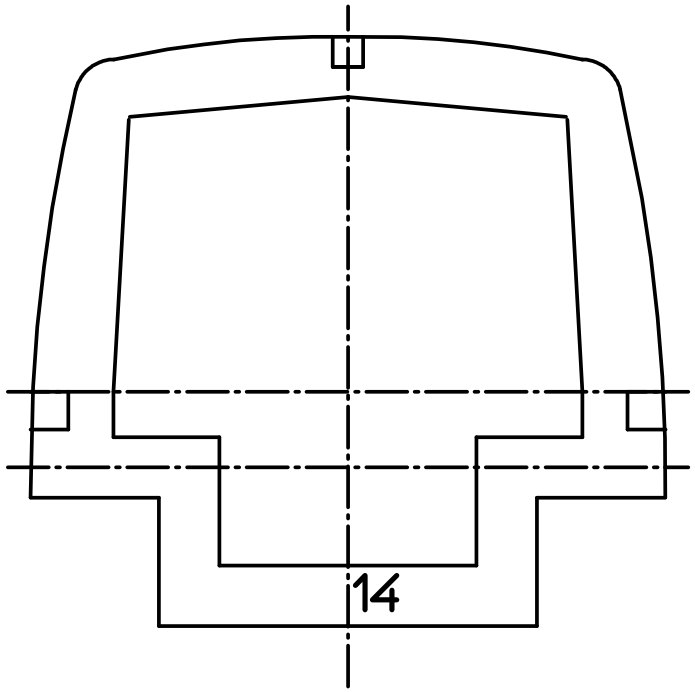
14

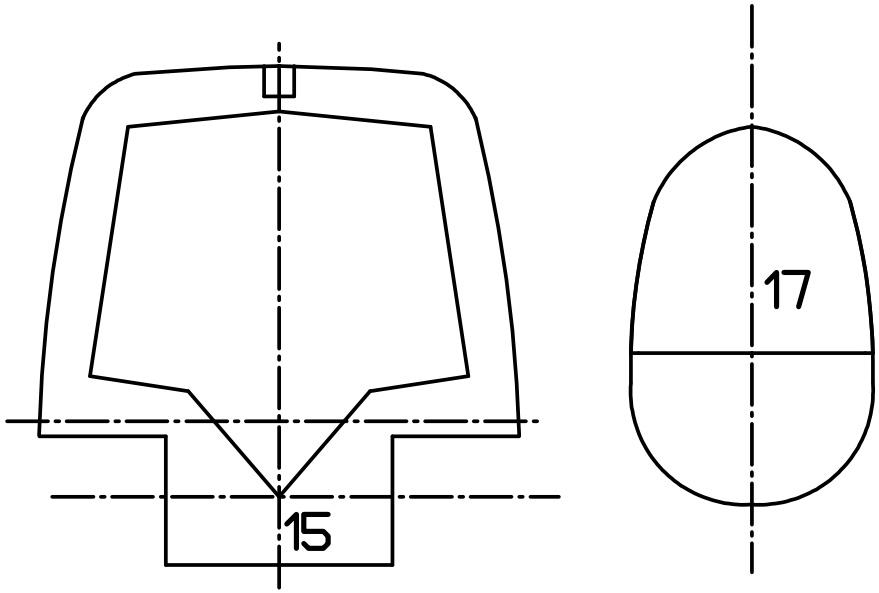
15
17

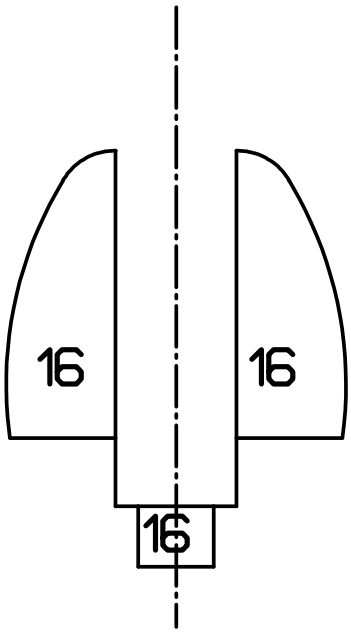
16
16
16

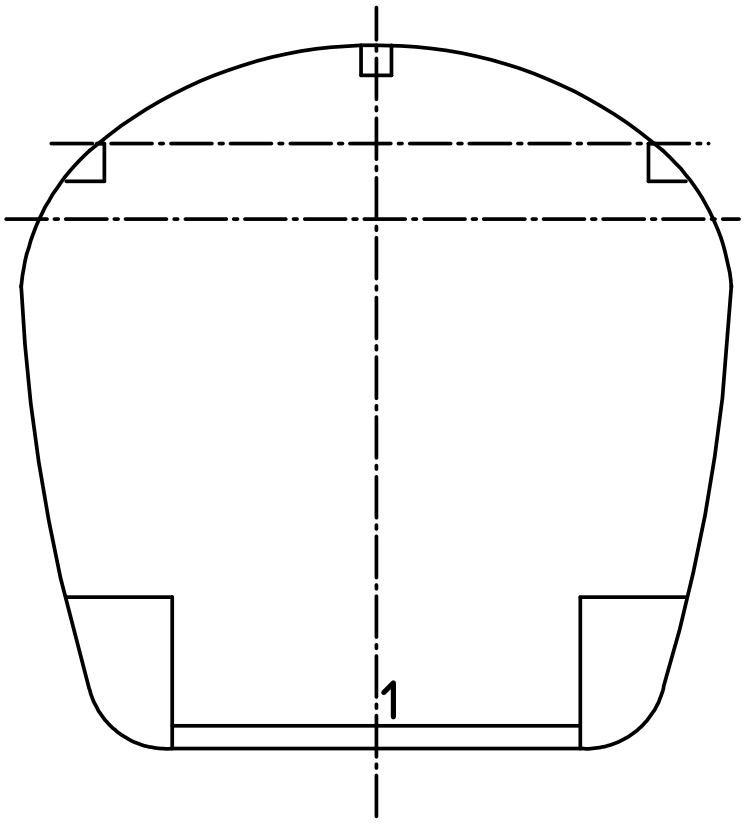
1

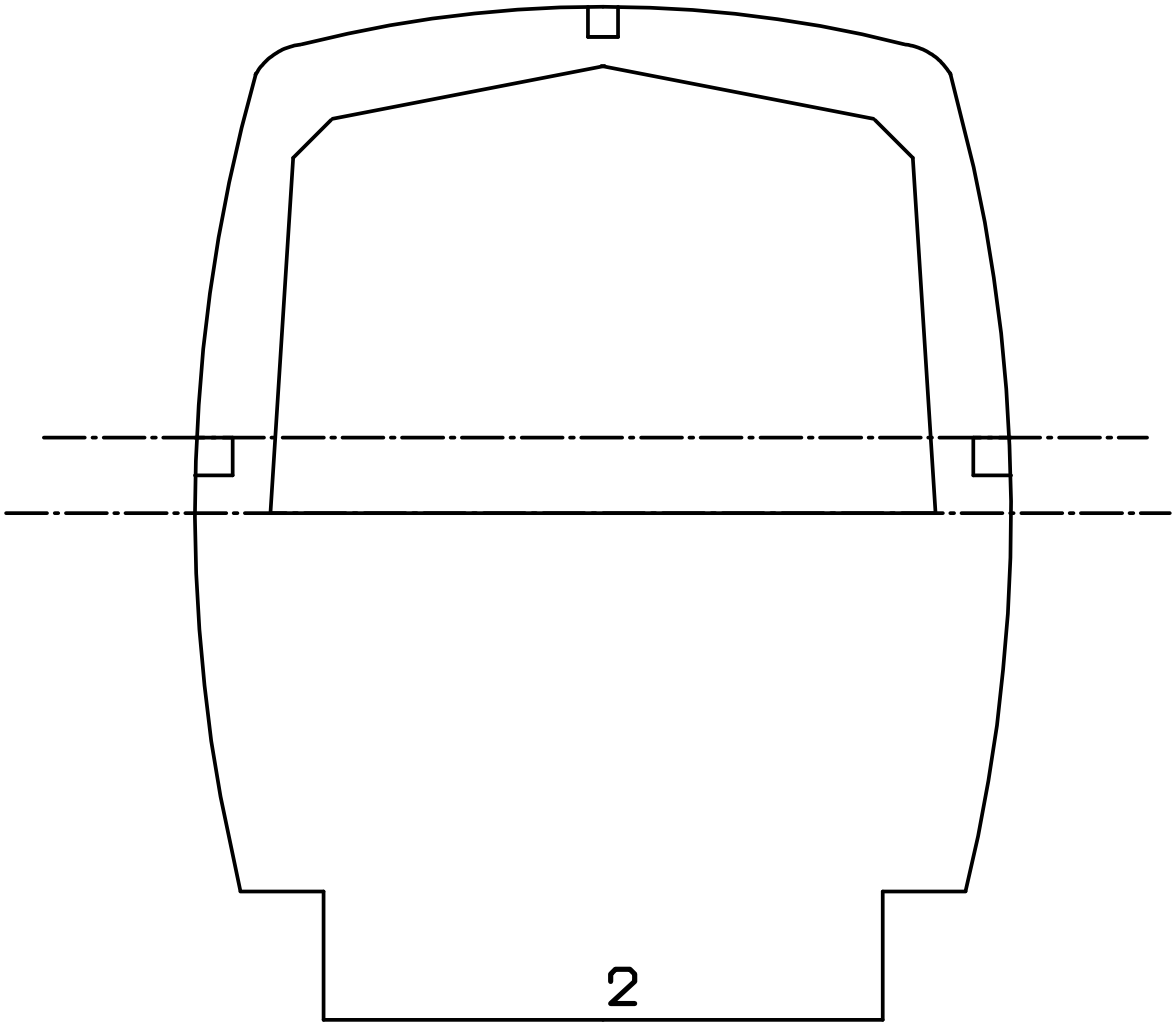
2

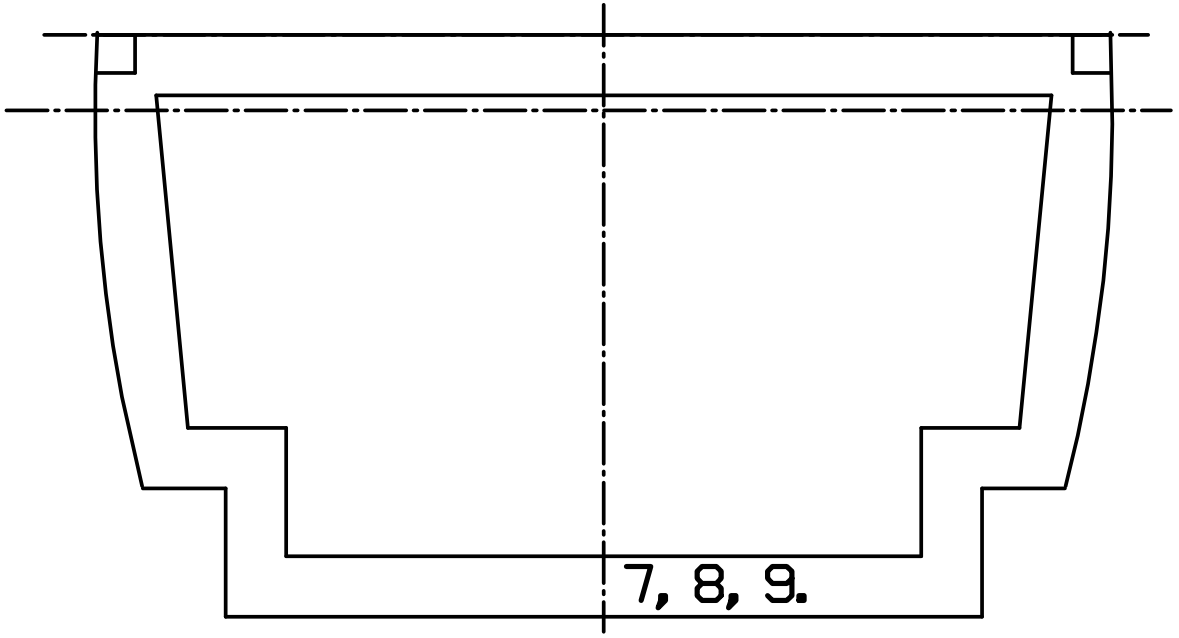
7, 8, 9.

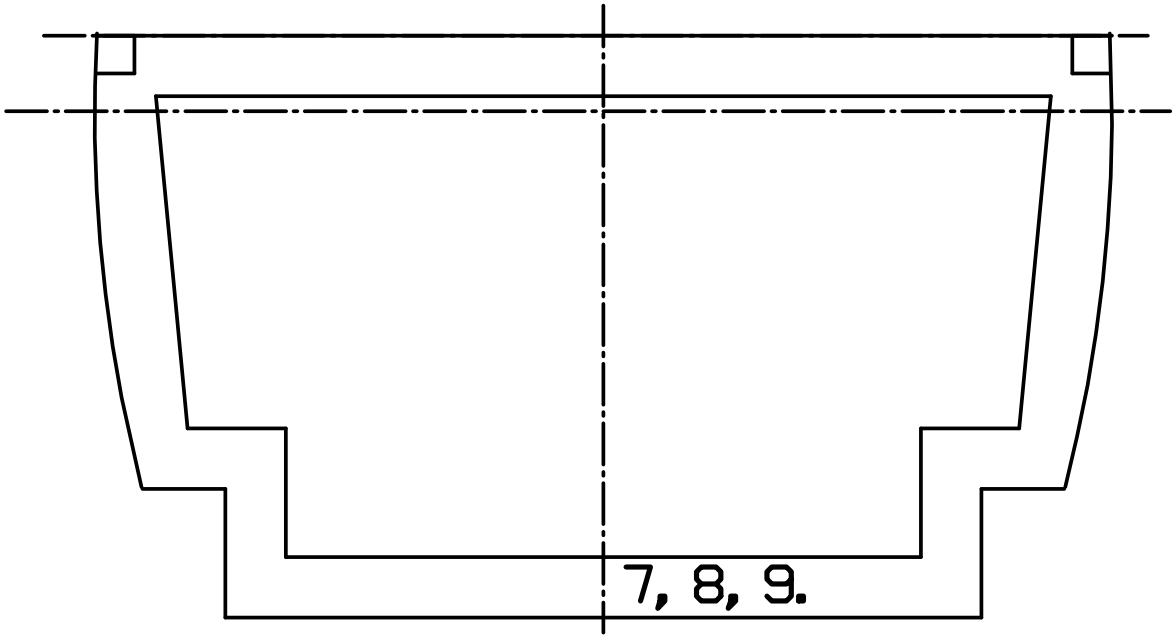
7, 8, 9.

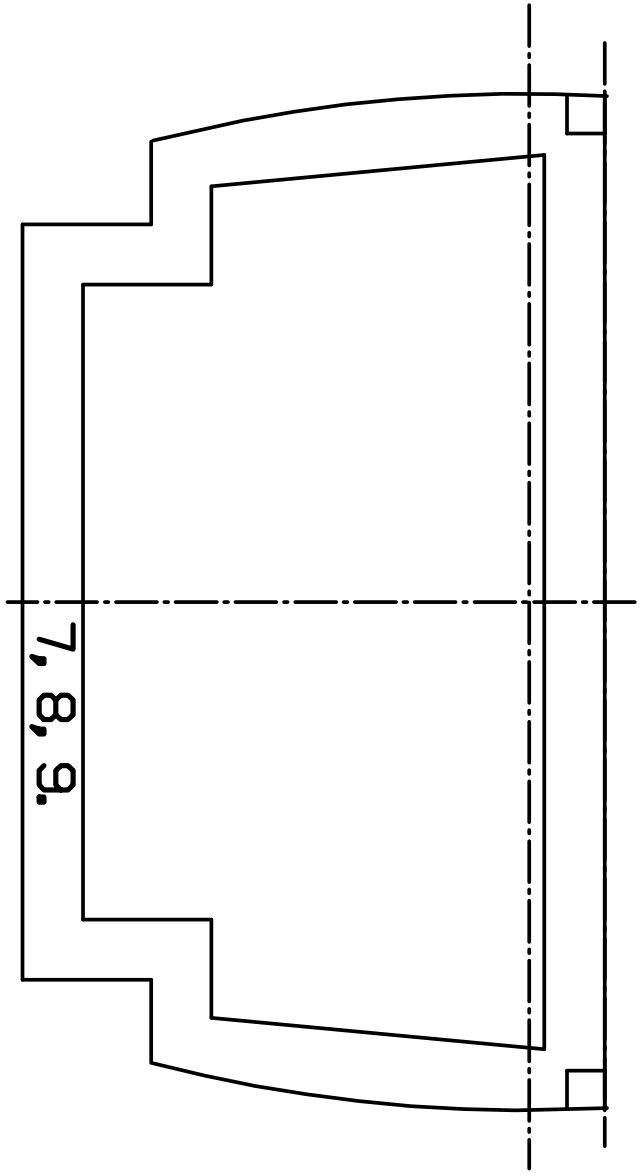
7, 8, 9.

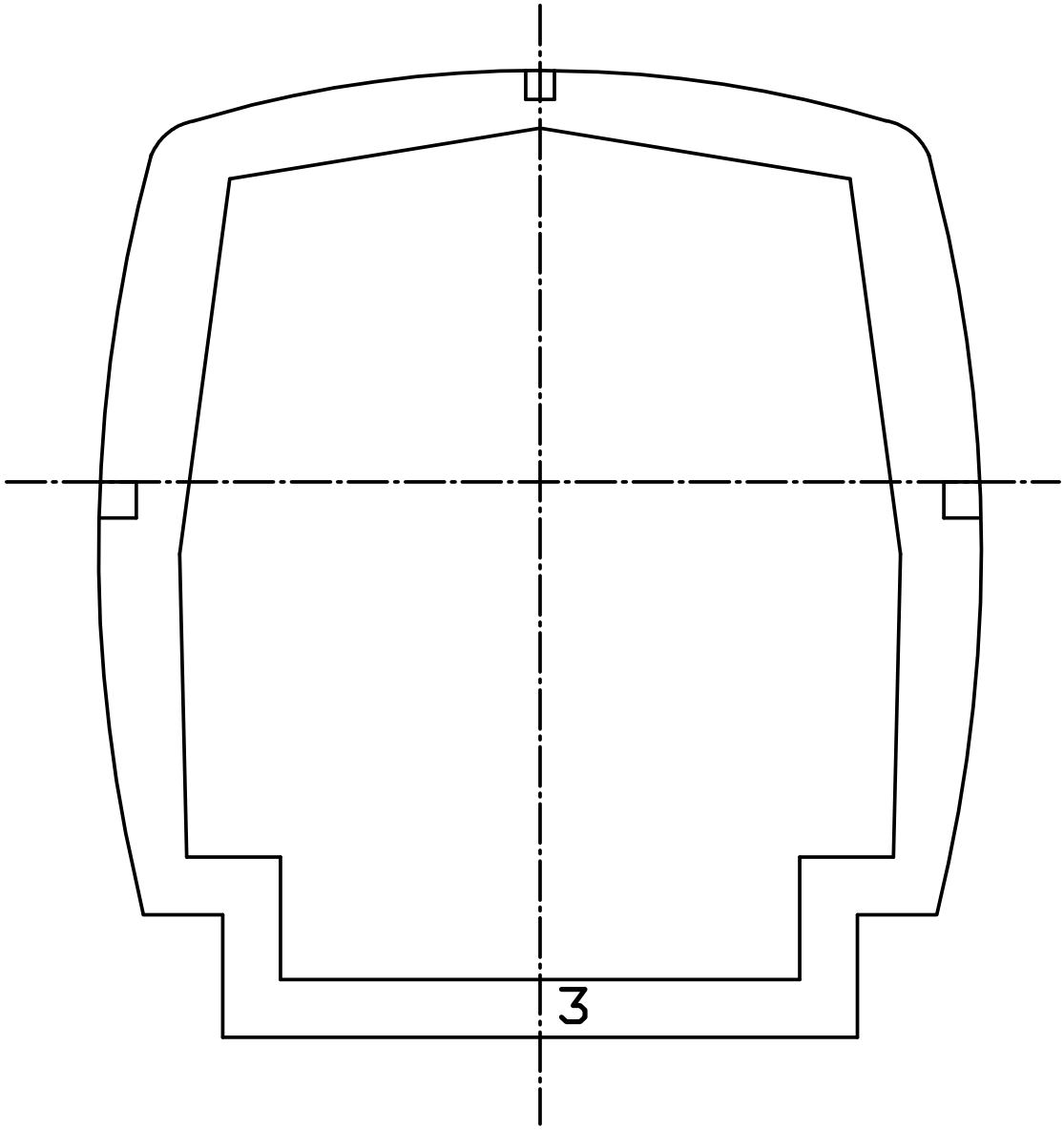
3

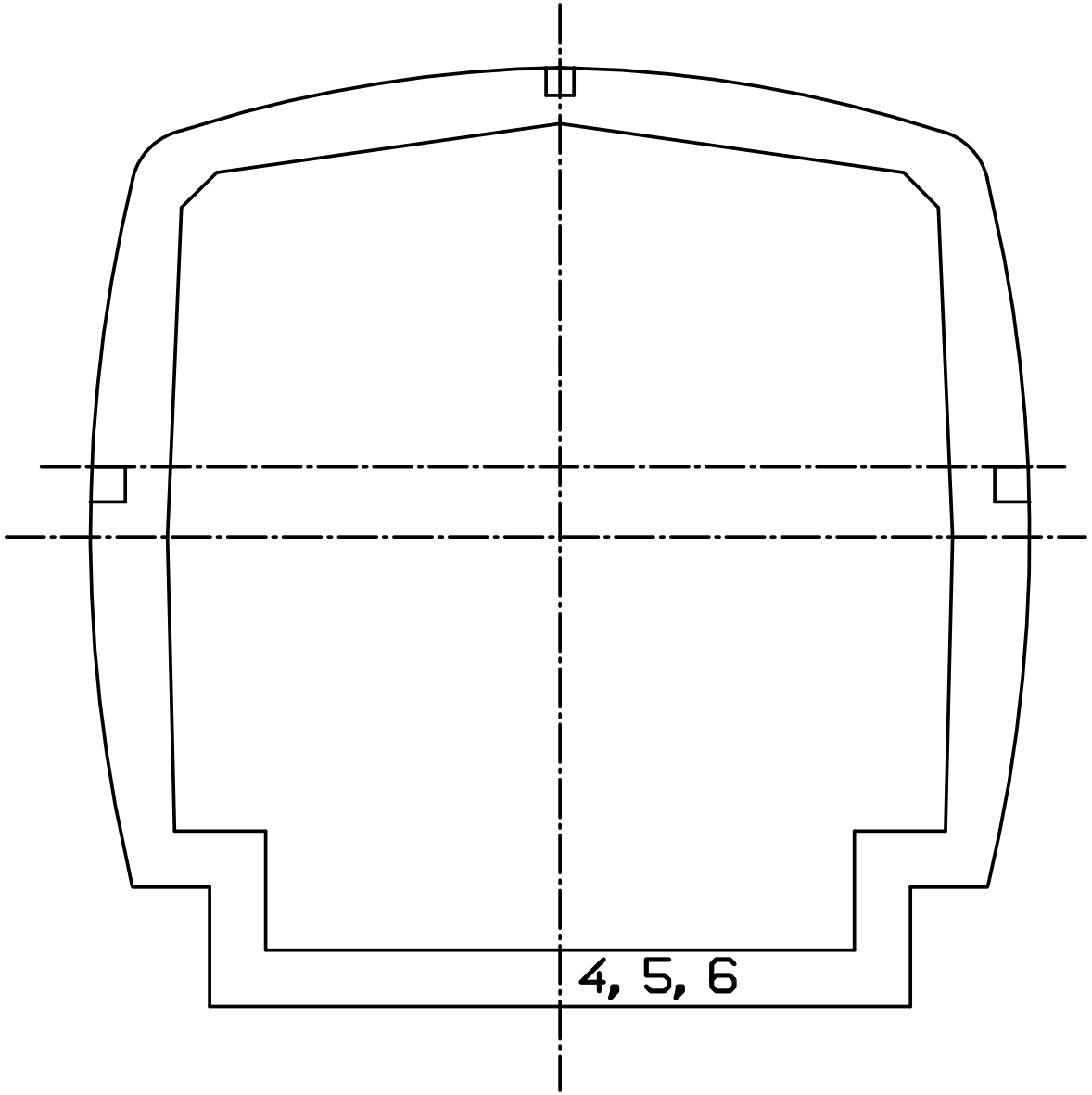
4, 5, 6

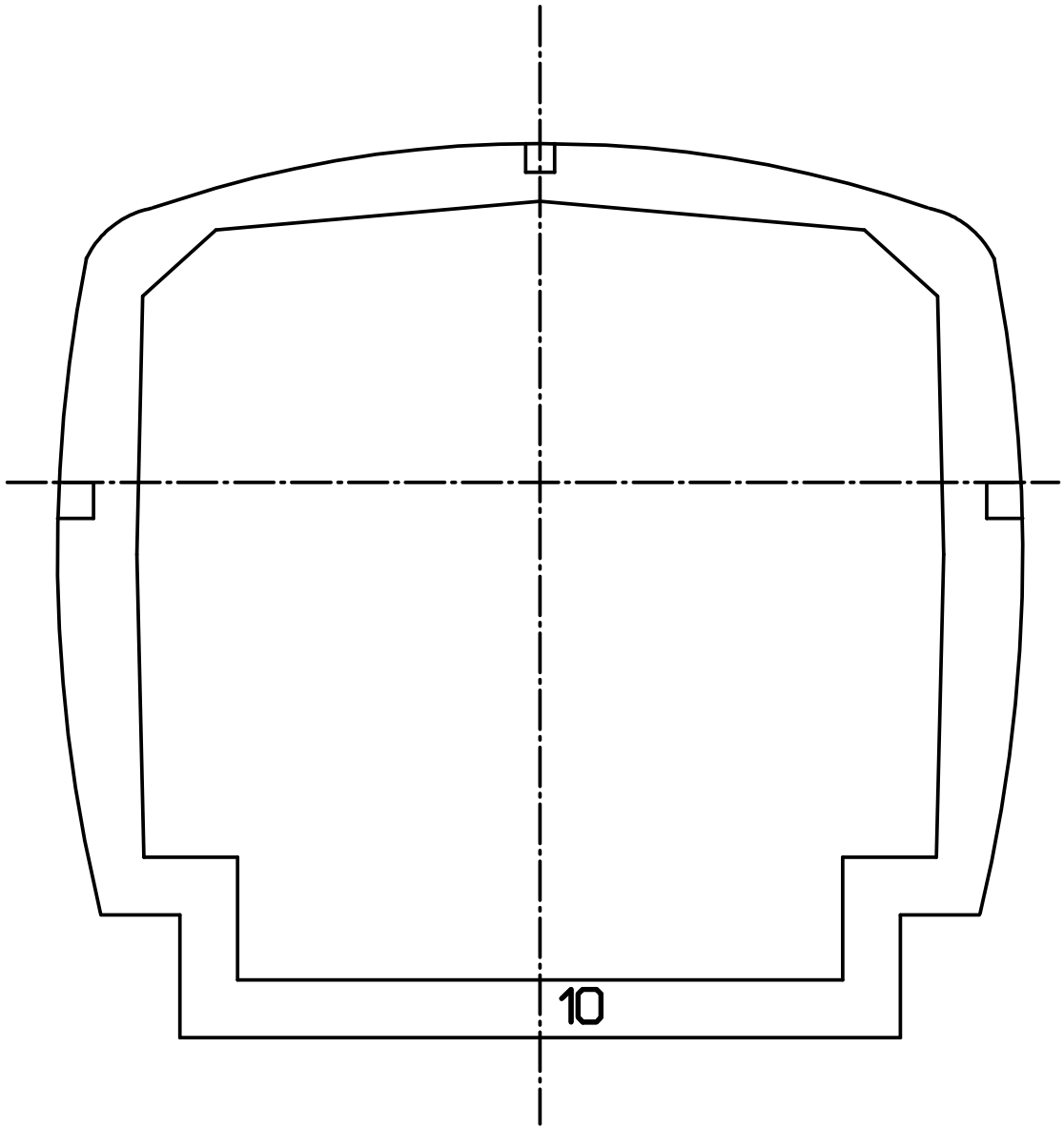
10

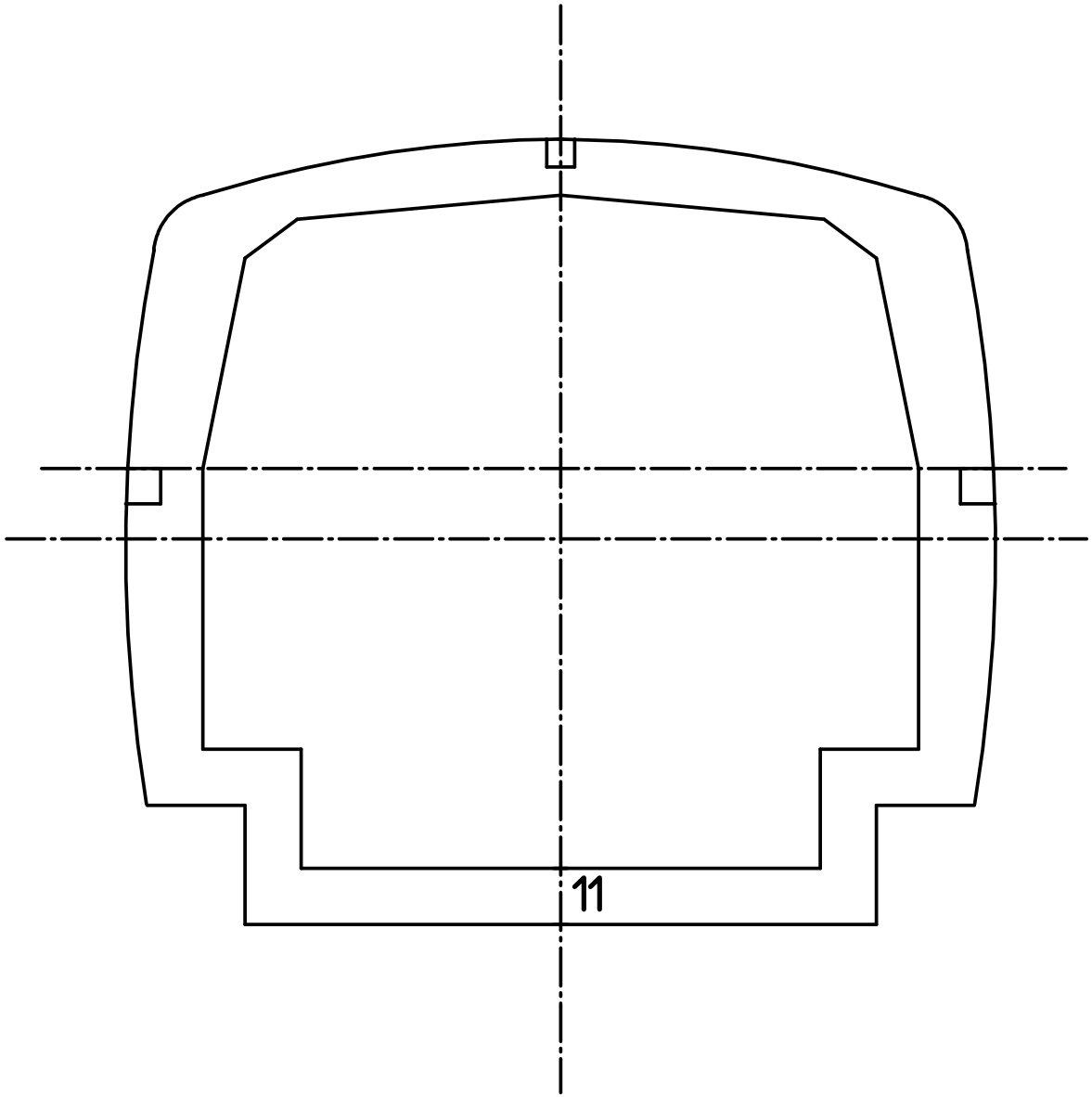
11

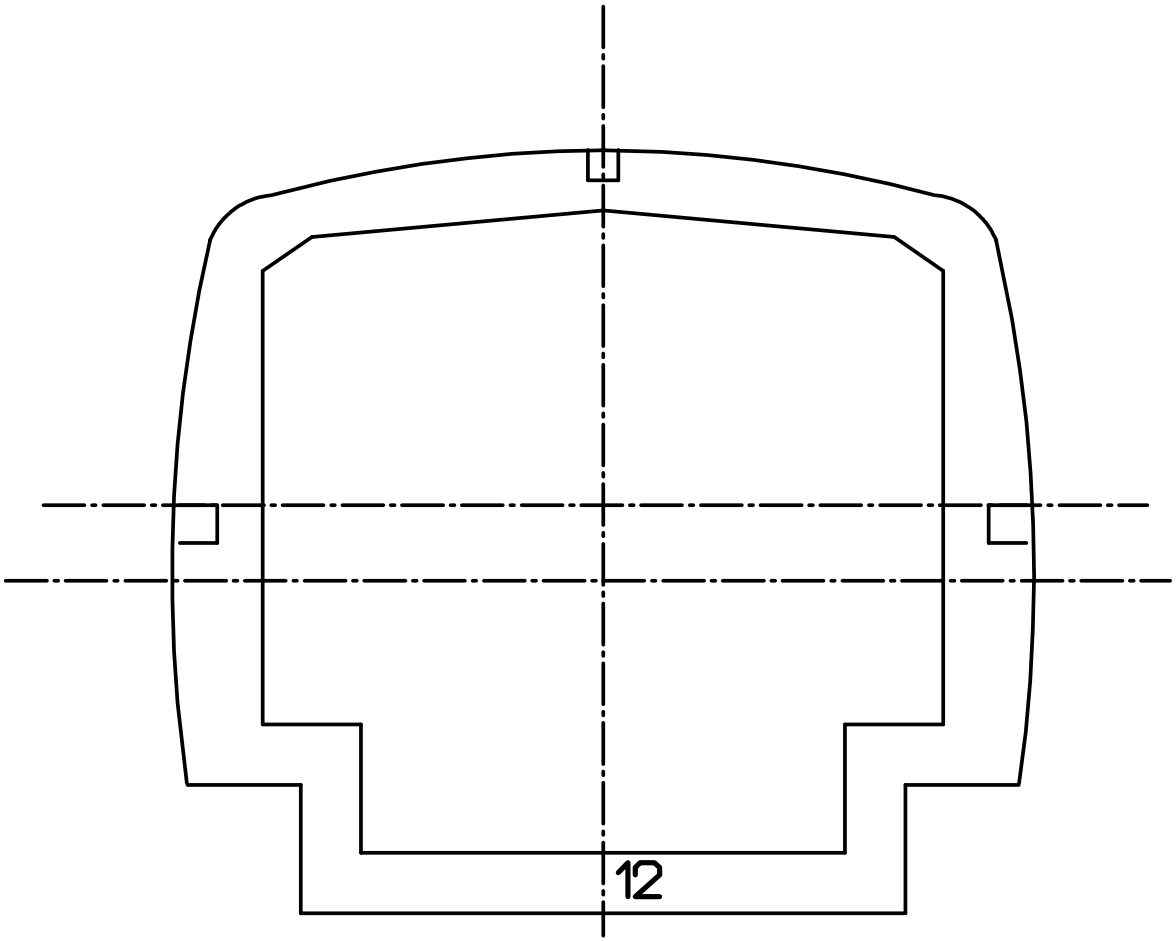
12